ՏԱՆԻՔԻ ՀԱՏԱԿԱԳԻԾ Մ 1 : 100 (ՆԱԽԱԳԾԱՅԻՆ)

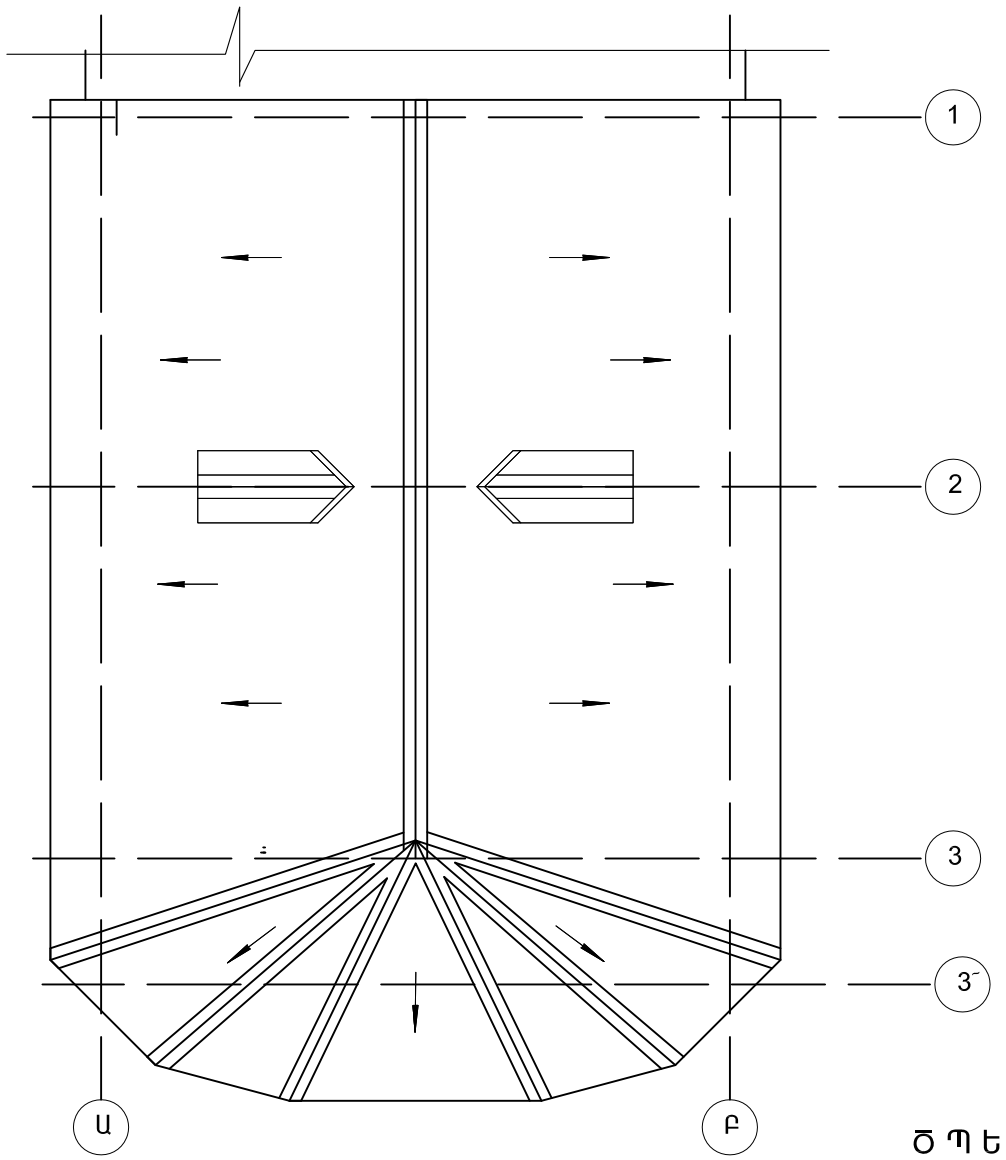

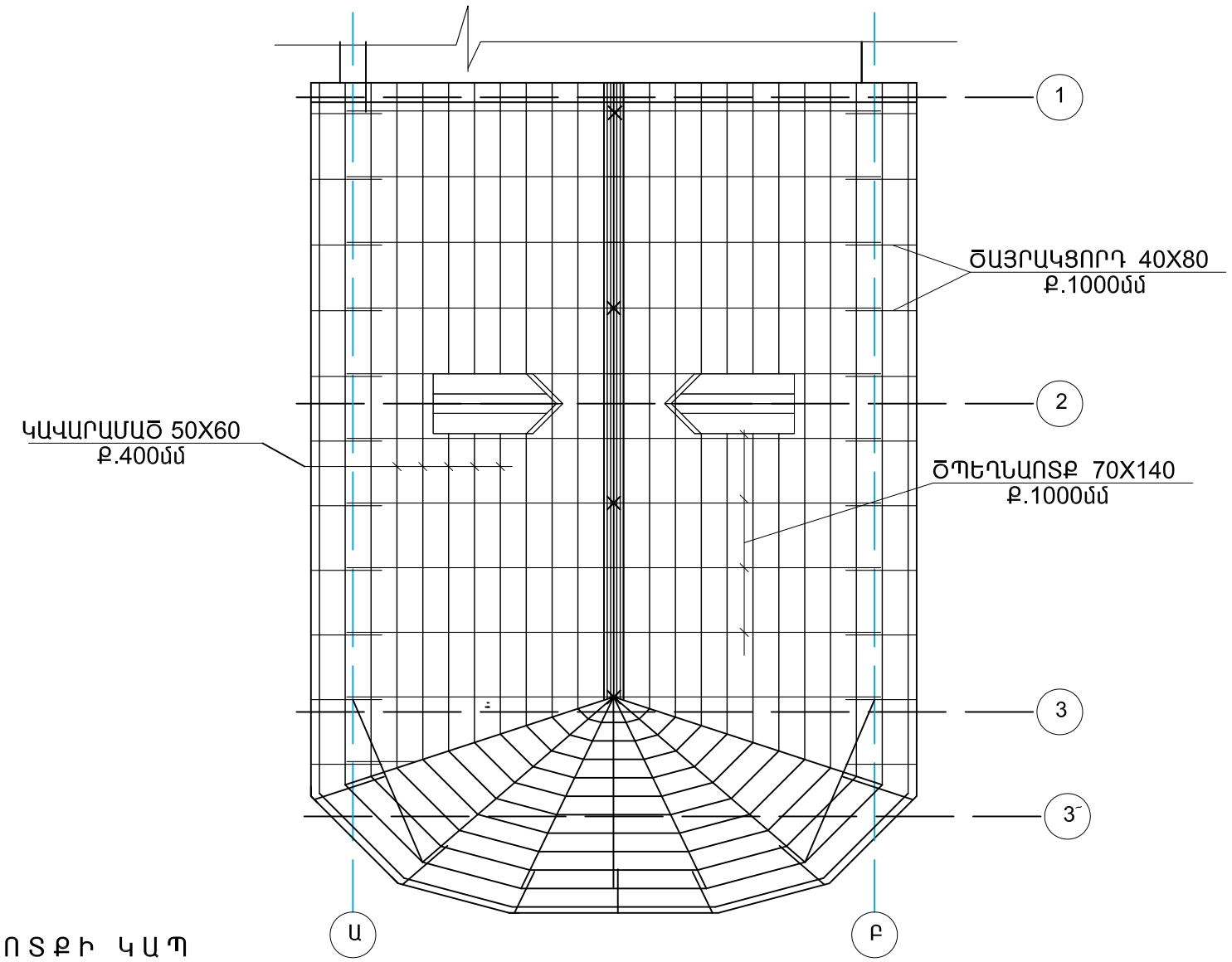

ԾՊԵՂՆԱՈՏՔԻ ԿԱՊ

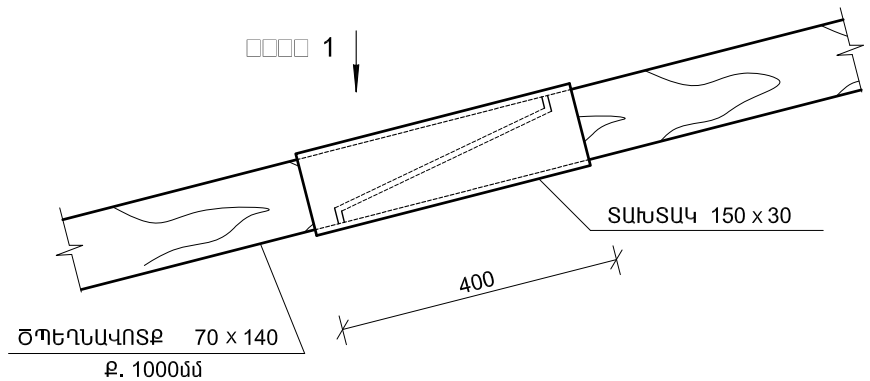

Տ Ե Ս Ք - 1

ՏԱԽՏԱԿՆԵՐԻ ՄԻԱՑՄԱՆ ՀԱՆԳՈՒՅՑ

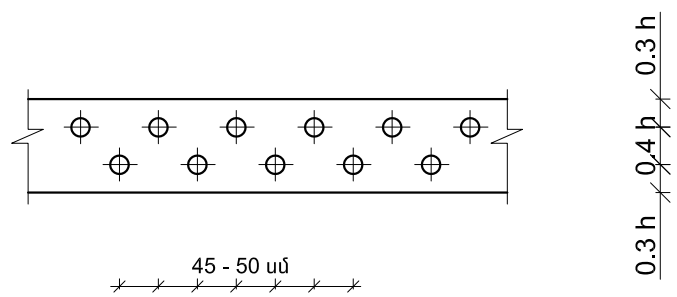

ՀԱՆԳՈՒՅՑ - 5

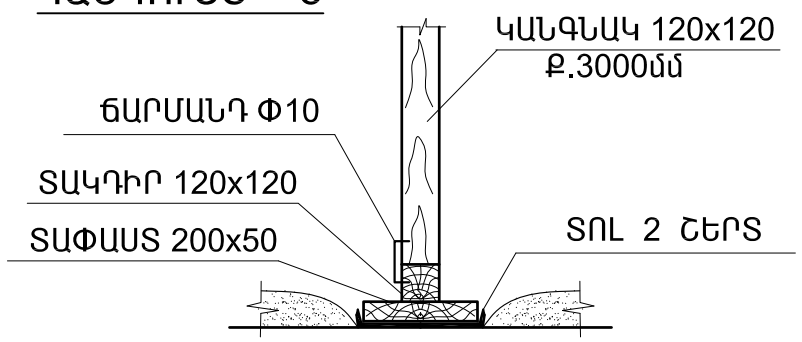

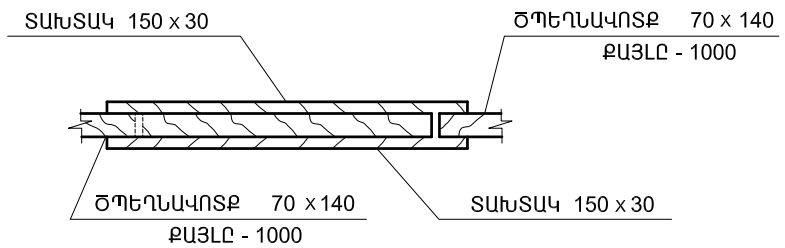

ՏՆՕՐԵՆ	Թ. ԳԱՓՈՅԱՆ		«ՀՀ [illegible]» [illegible]			
Ն. Գ.Ճ.	Հ. ԳԱՍՊԱՐՅԱՆ					
ՆԱԽԱԳԾԵՑ	Ա. ՄԱԿՈՒՆՑ		Ճարտարապետաշինարարական մաս	Փուլ	Թերթ	Թերթեր
				ԱՆ	22	33
			[illegible]	«ԹԻՎ 28 ՇՄՇ» ԲԲԸ ՊԼ 12736		